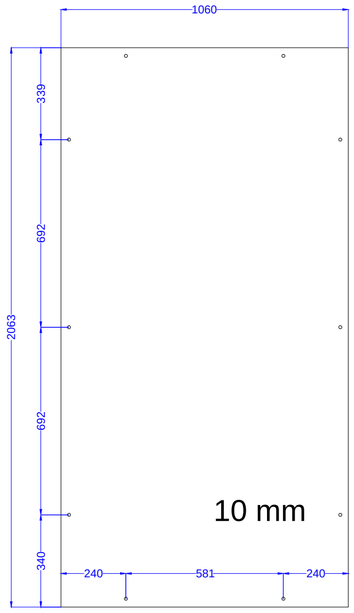
1060
2063
339
692
692
340
240
581
240
10 mm

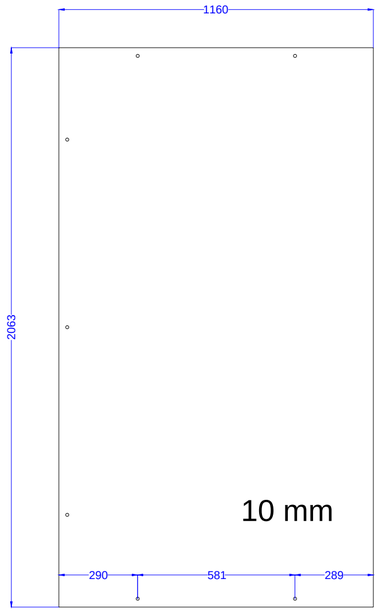
1160
2063
290
581
289
10 mm

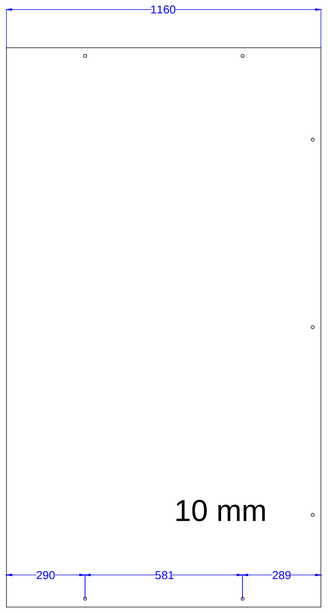
1160
290
581
289
10 mm

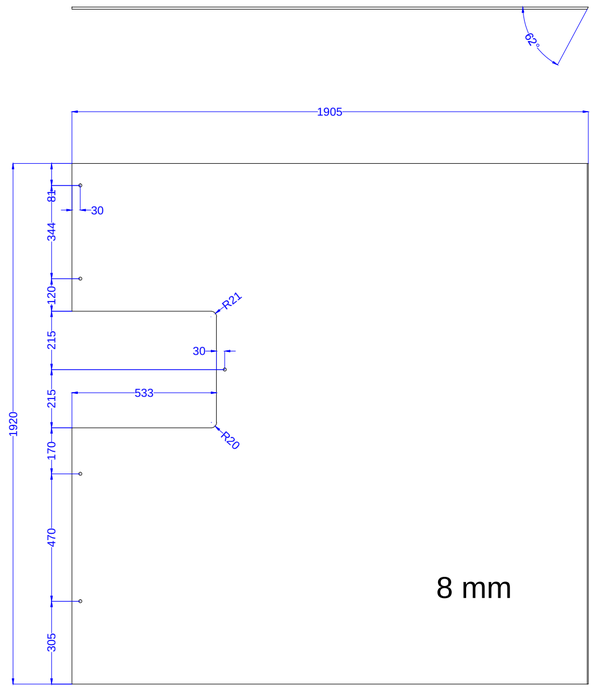
82°
1905
1920
81
30
344
120
R21
215
30
533
215
R20
170
470
305
8 mm

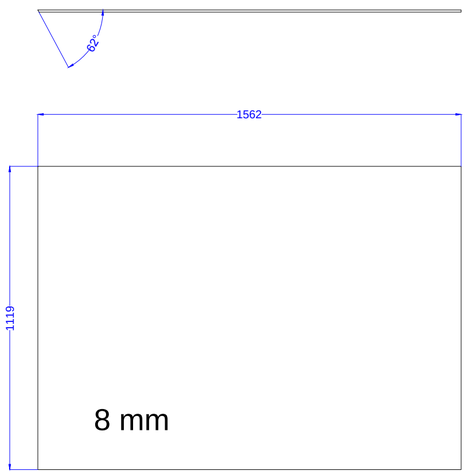
82°
1562
1119
8 mm

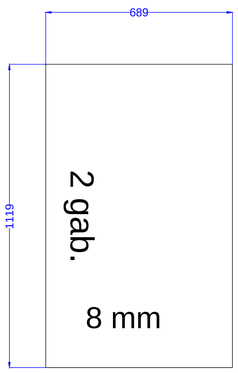
689
1119
2 gab.
8 mm

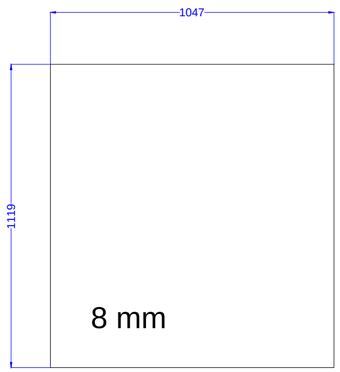
1047
1119
8 mm

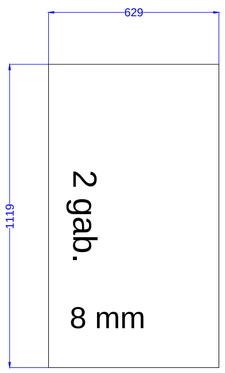
629
1119
2 gab.
8 mm

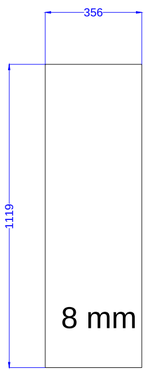
356
1119
8 mm

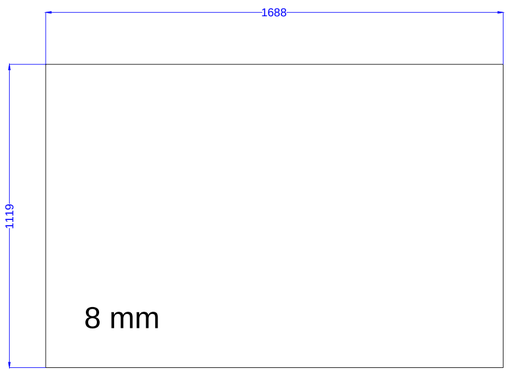
1688
1119
8 mm